WE DON´T SELL PRODUCTS WE OFFER SOLUTIONS

In-Tech
Automation

QUIENES SOMOS

- Fundada en 2012
- Expertos en automatización industrial
- Amplia experiencia en industria automotriz
- Plantilla: 28 empleados

SERVICIOS

SERVICIO DE PERSONAL ESPECIALIZADO

- Ingeniero de control
- Ingeniero de robotica
- Diseño mecánico
- Diseño eléctrico
- Personal de instalación
- Técnicos Eléctricos de control
- Técnicos electromecánicos
- Técnicos mecánicos

REPSE

PROYECTOS

- ☑ Proyectos llave en mano
- ☑ Soluciones a la medida
- ☑ Diseño de estaciones
- ☑ Integración completa eléctrica - mecánica - control

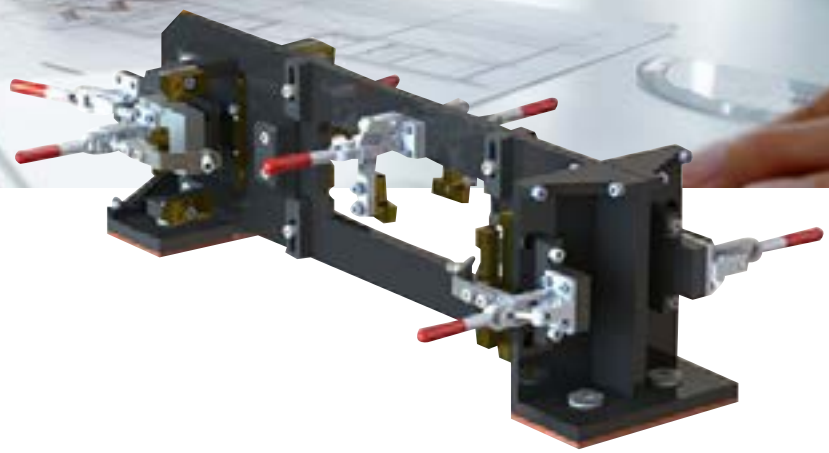

DISEÑO MECÁNICO

- ☑ Diseño de fixtures / herramentales
- ☑ Diseño de estaciones
- ☑ Diseño de transportadores
- ☑ Diseño para aplicaciones especiales
- ☑ Diseño neumático / hidráulico

Nuestro departamento de diseño siempre a la vanguardia

DISEÑO ELÉCTRICO

Diseño eléctrico en Autocad o ePLAN.
Estándar americano o europeo.

AUTOCAD ELECTRICAL

ePLAN

ESQUEMA DE SERVICIO

- Servicio por administración de ingeniero en diseño eléctrico
- Servicio por proyecto de acuerdo a especificación de cliente.

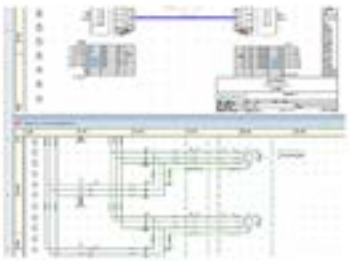

ALIANZAS COMERCIALES

Metal-mecánico y maquinados en mismas facilidades

P&O INDUSTRIAL

Servicios de ensamble de

TABLEROS ELÉCTRICOS Y DE CONTROL

- Ensamble y conexión de tableros de acuerdo a ingeniería.
- Desarrollo de ingeniería.
- Trabajos por proyecto o por servicio.
- Facilidades para el ensamble, conexión, debug eléctrico y Power On.
- Refurbish/reacondicionamiento de tableros de control existentes.

Instalación de Celdas Robóticas

INTEGRACIÓN CELDAS ROBÓTICAS

- Instalación mecánica.
- Instalación eléctrica
- Vestido de robots
- Integración celdas robóticas

AUTOMATIZACIÓN

Nuestro equipo de trabajo ha adquirido la experiencia a lo largo de los años, principalmente con los siguientes sistemas:

PLC / HMI

- SIEMENS:, Step7, TIA Portal, Step 5, Microwin
- Allen Bradley: Rslogix 500 / 5000
- Mitsubishi
- Otros: Schneider, GE, Omron

CONTROL DE MOVIMIENTO

- SIEMENS
- ALLEN BRADLEY
- BOSCH Rexroth
- EMERSON
- SEW

CONTROL DE TORQUE

- CLECO
- ATLAS COPCO
- BOSCH

SISTEMAS DE VISIÓN

- Keyence
- Cognex
- Datalogic

ROBOTICA

- Fanuc
- UR
- ABB

SISTEMAS RFID

Integración de sistema de identificación y rastreabilidad

CURSOS

Cursos de programación PLC con las principales marcas:

- ✓ PLC
  - ✓ Siemens
  - ✓ Allen Bradley

SERVICIOS

Migraciones de control y “refurbish” de estaciones

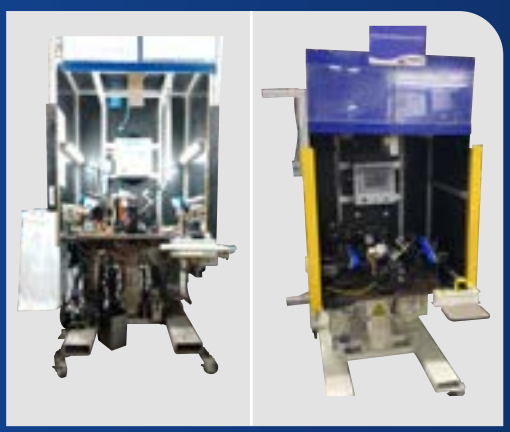

Antes Después

- ✓ Migración de control de equipo obsoleto
- ✓ Reemplazo de control de movimiento:
- ✓ Servos, VFDs
- ✓ Actualización a nuevos sistemas de comunicación
- ✓ Reconstrucción Reacondicionamiento eléctrico / mecánico

DISEÑO, FABRICACIÓN E INSTALACIÓN DE TRANSPORTADORES

VENTA DE EQUIPO SIEMENS

Factory Automation : PLC, HMI, Remotos
Process Automation: Redes
Motion Control: Motores, Servos, Drives

AFILIACIONES

CANACINTRA

AHK Deutsch-Mexikanische Industrie- und Handelskammer
Cámara Mexicano-Alemana de Comercio e Industria | CAMEXA

In-Tech
Automation

WE DON´T SELL PRODUCTS WE OFFER SOLUTIONS.

CENTRO DE INGENIERÍA Y MANUFACTURA

Eje 1 #489
Parque FINSA Sur,
Ramos Arizpe Coah.

CONTACTO VENTAS & SERVICIO AL CLIENTE

ventas@intech-automation.mx
844-286-8280